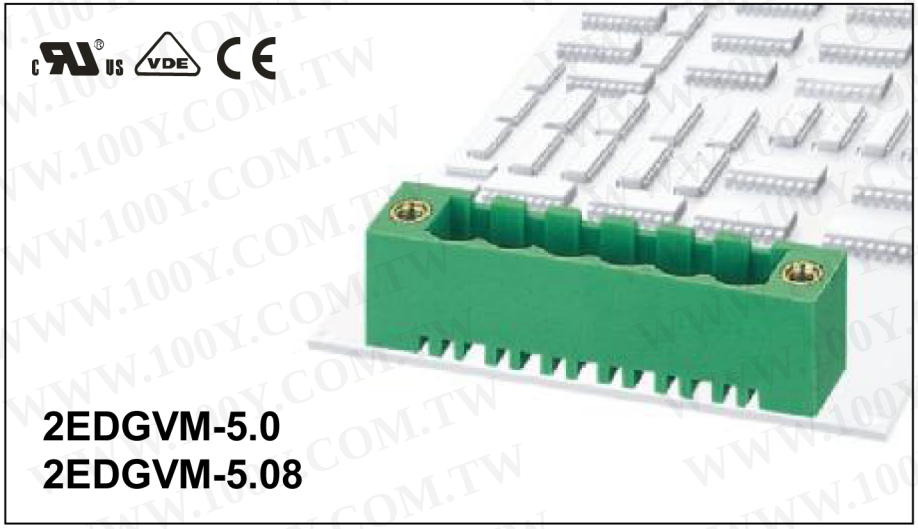
勝 特 力 材 料 886-3-5753170
胜特力电子(上海) 86-21-34970699
胜特力电子(深圳) 86-755-83298787
Http://www.100y.com.tw

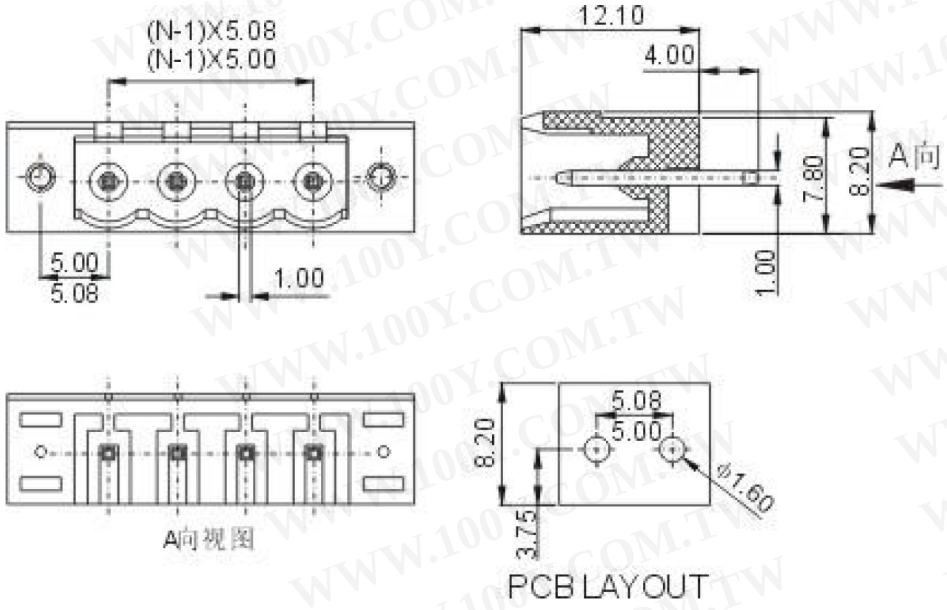
DEGSON®

产品规格书



2EDGVM-5.0
2EDGVM-5.08

认 证		
电气性能		
参考标准	**UL**	**IEC**
额定电压	300V	320V
额定电流	15A	20A
耐电压	AC2500V/1Min	
机械性能		
温度范围	-40℃~+105 ℃	
尺 寸		
间 距	5.0mm(.197") 5.08mm(.200″)	
极 数	2P-22P	
材质和电镀		
塑 件	PA66,UL94 V-0	
焊 针	磷青铜，镀锡	
螺 母	M2.5，黄铜	



订 购 方 式 :

[ ] – [ ][ ] P – 1 [ ] – X X X 客 户 需 求

- 型号
- 极数
- 1 单倍间距 / 2 双倍间距
- 颜色: 1 灰色, 2 蓝色, 3 黑色, 4 绿色, 5 橙色, 6 红色, 7 透色, 8 黄色, 9 白色

mm (INCH)	DEGSON®	
THIRDANGLE PROJECTION	NAME	2EDGVM-5.0 2EDGVM-5.08