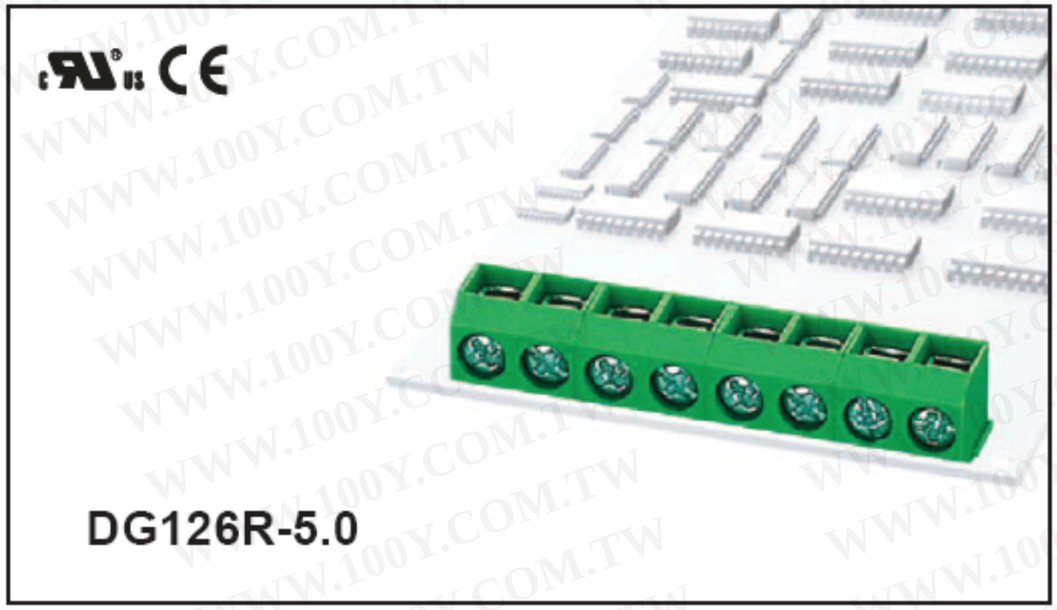
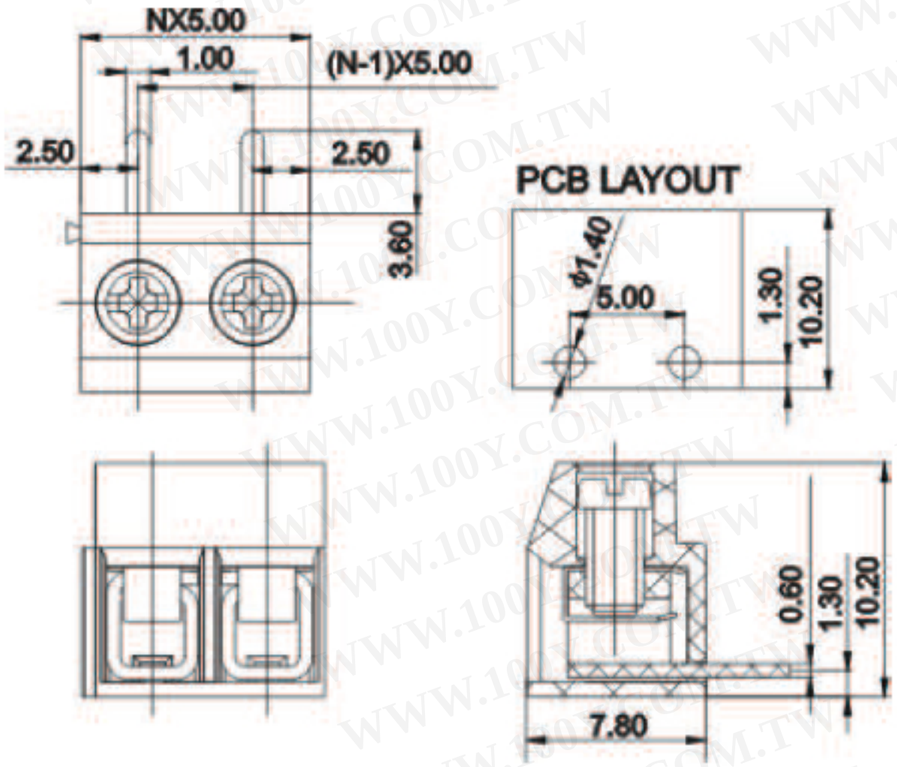
勝 特 力 材 料 886-3-5753170
胜特力电子(上海) 86-21-34970699
胜特力电子(深圳) 86-755-83298787
Http://www.100y.com.tw

DEGSON®

产品规格书



认 证		
电气性能		
参考标准	UL	IEC
额定电压	300V	250V
额定电流	10A	18A
使用线径	26-14AWG	0.5-2.5mm²
耐电压	AC2000V/1Min	
机械性能		
扭 力 矩	0.4Nm(3.5Lb-In)	
温度范围	-40℃~+105 ℃	
剥线长度	6-7mm	
尺 寸		
间 距	5.0mm(.197″)	
极 数	2P,3P-24P	
材质和电镀		
塑 件	PA66,UL94V-0	
螺 丝	M2.5,钢,镀Cr³⁺钝化彩锌	
焊 针	黄铜,镀锡	
簧 片	不锈钢	



订购方式：

□ - □□P — 1□ — XXX 客户需求

- □ 型号
- □□ 极数
- 1□ 1 单倍间距 2 双倍间距
- 1□ 颜色：1 灰色 2 蓝色 3 黑色 4 绿色 5 橙色 6 红色 7 透色 8 黄色 9 白色

mm (INCH)

THIROANGLE PROJECTION

DEGSON®

NAME DG126R-5.0