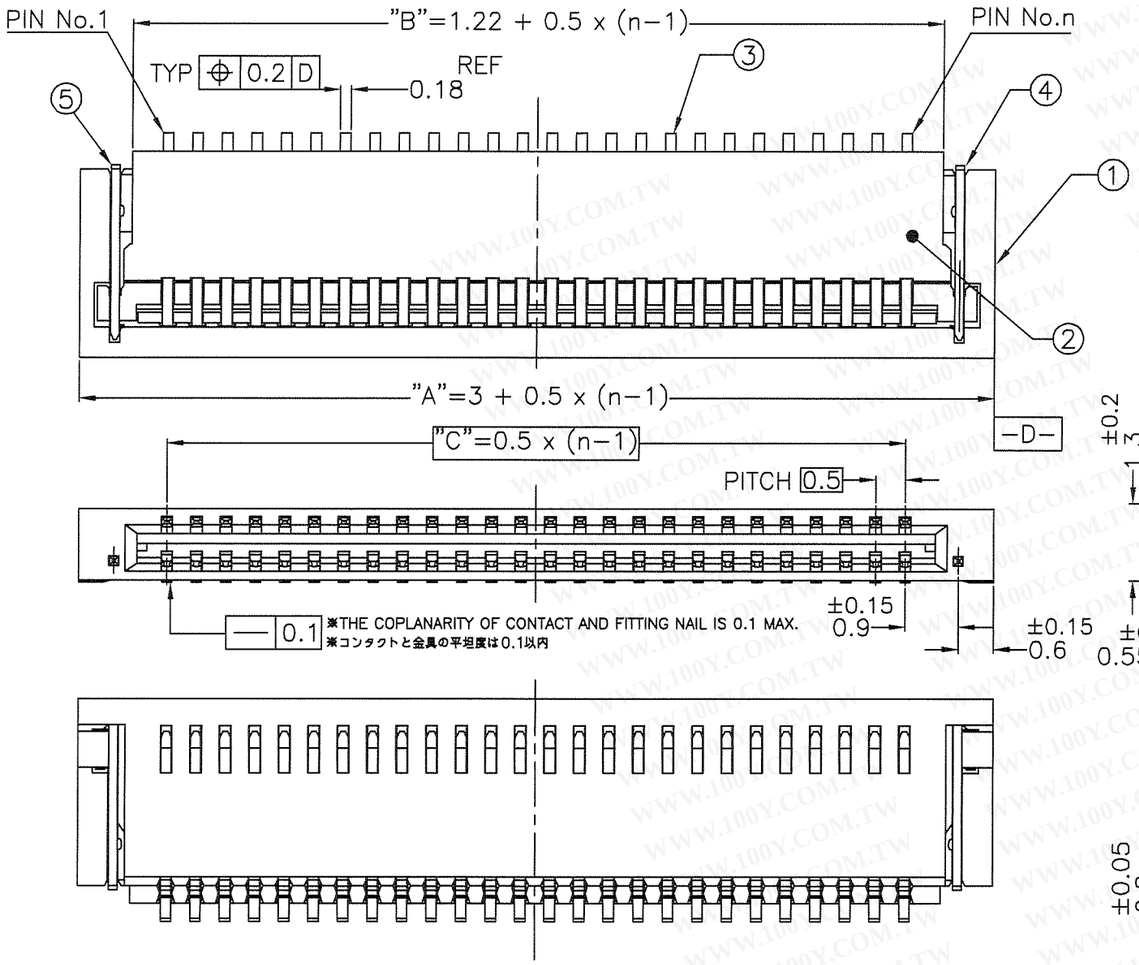
CONNECTOR ASSY



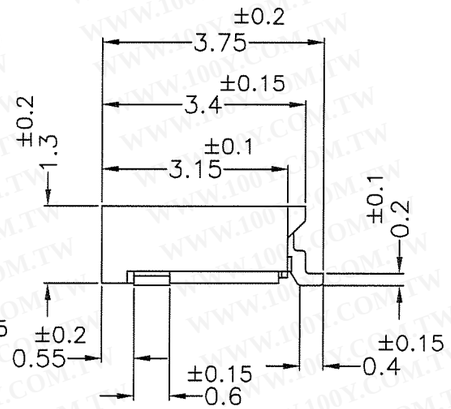
Note

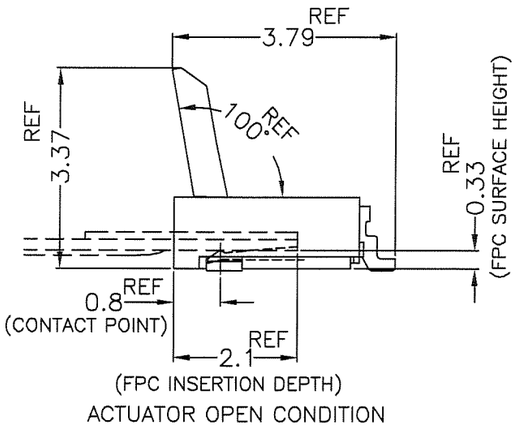
1. "n" shows the number of contacts.
2. This product meets European Union Directives and other country regulations as described in GS−22−008

注 記

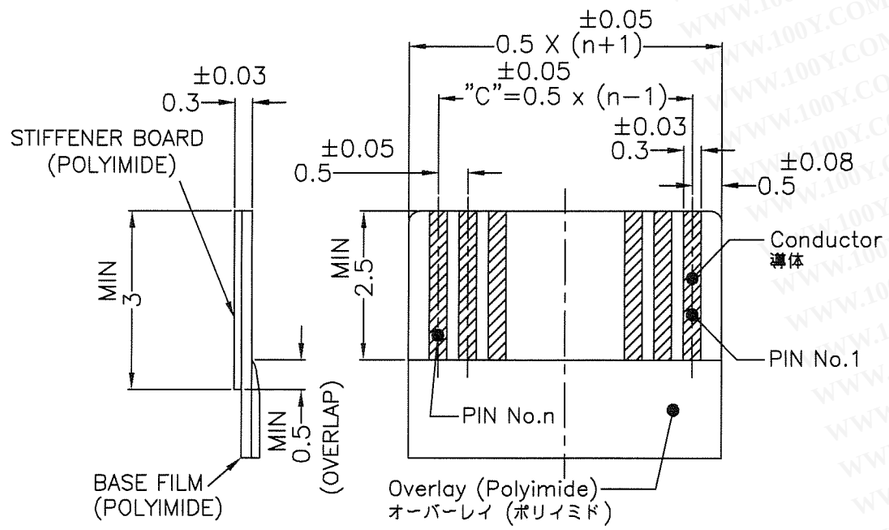
1. n は極数を示す。
2. 本製品は、GS−22−008に記載されたヨーロッパ連合指令と他国の規制に適合しています。

勝 特 力 材 料 886-3-5753170
胜特力电子(上海) 86-21-34970699
胜特力电子(深圳) 86-755-83298787
Http://www.100y.com.tw

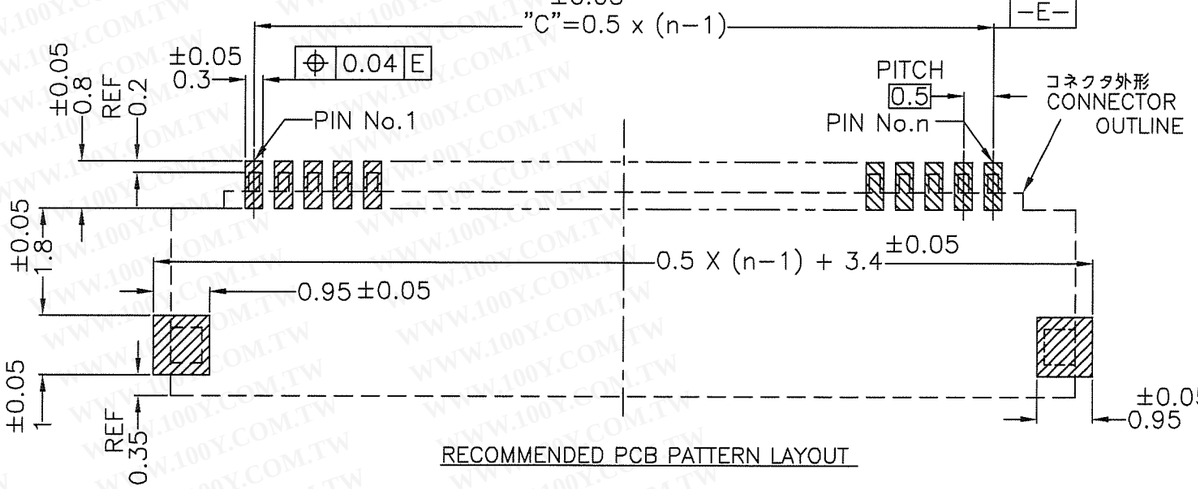




ACTUATOR OPEN CONDITION



RECOMMENDED FPC PATTERN LAYOUT



RECOMMENDED PCB PATTERN LAYOUT

mat'l. code					surface	tolerance	projection	product family	CODE
---					ISO 1302	ISO 406 ISO 1101		59GF FLEX 0.5	JP

ltr	description	ecn no	dr	date
A	RELEASED	J05-0356	N.S	6/20/'05
D	REVISED	J07-0530	N.S	2007-10-25
E	REVISED	J08-0283	N.S	2008-7-1
F	REVISED	J09-0178	N.S	2009-5-7
G	ADDEDP/N	J10-0142	N.S	2010-6-4
H	REVISED	J10-0171	N.S	2010-6-23

tolerances unless otherwise specified			
angles	±2°	linear	0.X ±0.3
			0.XX ±0.3
			0.XXX ±0.3

dr	N.SASAME	2010-6-23
engr	N.SASAME	2010-6-23
chr	Y.Kameda	2010-6-23
appd	M.Cano	Jun 23/10

mm

scale 10:1

title
ASSEMBLY
0.5mm PITCH CONNECTOR FOR FPC
VLL Series

dwg no 10051922 sheet 1 of 5 size A3

type Product Customer Drawing

sheet	revision	H	H	H	H	H
index	sheet	1	2	3	4	5

Rev. H

form: A3

FCIconnect.com
Copyright FCI

PDM: Rev:H STATUS: Released Printed: Jun 24, 2010

CONNECTOR ASSY

<P/N composition> <P/N 構成>

10051922- 24 1 LF

- 24 — The number of contacts 極数
- 1 — Contact point plating variation (1 : Au plating) 接点部めっきバリエーション (1 : 金めっき)
- LF — Lead free 鉛フリー品
- 10051922 — Series name シリーズ名

PARTS TABLE 部品表

No.	Part name 部品名	Material 材質	Finish めっき	Note 備考
①	Housing ハウジング	Enter glass fiber LCP resin ガラス繊維入り LCP 樹脂	—	色：乳白色， UL94V-0 Color : Natural， UL94V-0
②	Actuator アクチュエーター	Enter glass fiber 9TPA resin ガラス繊維入り ポリアミド9T	—	色：黒， UL94V-0 Color : Black， UL94V-0
③	Contact コンタクト	Copper alloy 銅合金	Au plating (Nickel underplating) 金めっき (ニッケル下地めっき)	ニッケルダムあり With Ni dam on the contact
④	Fitting nail (Right side) 補強金具 (右側)	Copper alloy 銅合金	Tin alloy plating (Nickel underplating) スズ合金めっき (ニッケル下地めっき)	—
⑤	Fitting nail (Left side) 補強金具 (左側)	Copper alloy 銅合金	Tin alloy plating (Nickel underplating) スズ合金めっき (ニッケル下地めっき)	—

CONTACT PLATING	DIM "C"	DIM "B"	DIM "A"	⑤ FITTING NAIL(L) QTY	④ FITTING NAIL(R) QTY	③ CONTACT QTY	② ACTUATOR QTY	① HOUSING QTY	PRODUCT NO.
Au	14.5	15.72	17.5	1	1	30	1	1	10051922-301LF
	13.5	14.72	16.5	1	1	28	1	1	10051922-281LF
	12.5	13.72	15.5	1	1	26	1	1	10051922-261LF
	11.5	12.72	14.5	1	1	24	1	1	10051922-241LF
	10.5	11.72	13.5	1	1	22	1	1	10051922-221LF
	9.5	10.72	12.5	1	1	20	1	1	10051922-201LF
	9	10.22	12	1	1	19	1	1	10051922-191LF
	8.5	9.72	11.5	1	1	18	1	1	10051922-181LF
	7.5	8.72	10.5	1	1	16	1	1	10051922-161LF
	7	8.22	10	1	1	15	1	1	10051922-151LF
	6.5	7.72	9.5	1	1	14	1	1	10051922-141LF
	5.5	6.72	8.5	1	1	12	1	1	10051922-121LF
	5	6.22	8	1	1	11	1	1	10051922-111LF
	4.5	5.72	7.5	1	1	10	1	1	10051922-101LF
	3.5	4.72	6.5	1	1	8	1	1	10051922-081LF

mat'l. code ---

surface ISO 1302 √ tolerance ISO 406 ISO 1101

tolerances unless otherwise specified

angles ±2°

linear 0.X ±0.3; 0.XX ±0.3; 0.XXX ±0.3

projection mm scale 10:1

product family 59GF FLEX 0.5 CODE JP

title ASSEMBLY 0.5mm PITCH CONNECTOR FOR FPC VLL Series

dwg no 10051922 sheet 2 of 5 size A3

type Product Customer Drawing

ltr	description	ecn no	dr	date
A	RELEASED	J05-0356	N.S	6/20/'05
E	REVISED	J08-0283	N.S	2008-7-1
F	REVISED	J09-0178	N.S	2009-5-7
G	ADDEDP/N	J10-0142	N.S	2010-6-4
H	REVISED	J10-0171	N.S	2010-6-23

dr	N.SASAME	2010-6-23	
engr	N.SASAME	2010-6-23	
chr		2010-6-23	
appd		Jun 23/10	

sheet index | revision sheet | Rev. H

FCIconnect.com

Copyright FCI

WWW.100Y.COM.TW

form: A3

PDM: Rev:H STATUS: Released Printed: Jun 24, 2010

CONNECTOR ASSY

HALOGEN FREE

<P/N composition> <P/N 構成>

10051922– 24 1 H LF

- LF — Lead free 鉛フリー品
- H — Halogen free ハロゲンフリー品
- 1 — Contact point plating variation (1: Au plating) 接点部めっきバリエーション (1: 金めっき)
- 24 — The number of contacts 極数
- 10051922 — Series name シリーズ名

PARTS TABLE 部品表

No.	Part name 部品名	Material 材質	Finish めっき	Note 備考
①	Housing ハウジング	Enter glass fiber LCP resin ガラス繊維入り LCP 樹脂	—	色：乳白色， UL94V-0 Color : Natural， UL94V-0
②	Actuator アクチュエーター	Enter glass fiber LCP resin ガラス繊維入り LCP 樹脂	—	色：乳白色， UL94V-0 Color : Natural， UL94V-0
③	Contact コンタクト	Copper alloy 銅合金	Au plating (Nickel underplating) 金めっき（ニッケル下地めっき）	ニッケルダムあり With Ni dam on the contact
④	Fitting nail (Right side) 補強金具（右側）	Copper alloy 銅合金	Tin alloy plating (Nickel underplating) スズ合金めっき（ニッケル下地めっき）	—
⑤	Fitting nail (Left side) 補強金具（左側）	Copper alloy 銅合金	Tin alloy plating (Nickel underplating) スズ合金めっき（ニッケル下地めっき）	—

CONTACT PLATING	DIM "C"	DIM "B"	DIM "A"	⑤ FITTING NAIL(L) QTY	④ FITTING NAIL(R) QTY	③ CONTACT QTY	② ACTUATOR QTY	① HOUSING QTY	PRODUCT NO.
Au	14.5	15.72	17.5	1	1	30	1	1	10051922–301HLF
	13.5	14.72	16.5	1	1	28	1	1	10051922–281HLF
	12.5	13.72	15.5	1	1	26	1	1	10051922–261HLF
	11.5	12.72	14.5	1	1	24	1	1	10051922–241HLF
	10.5	11.72	13.5	1	1	22	1	1	10051922–221HLF
	9.5	10.72	12.5	1	1	20	1	1	10051922–201HLF
	9	10.22	12	1	1	19	1	1	10051922–191HLF
	8.5	9.72	11.5	1	1	18	1	1	10051922–181HLF
	7.5	8.72	10.5	1	1	16	1	1	10051922–161HLF
	7	8.22	10	1	1	15	1	1	10051922–151HLF
	6.5	7.72	9.5	1	1	14	1	1	10051922–141HLF
	5.5	6.72	8.5	1	1	12	1	1	10051922–121HLF
	5	6.22	8	1	1	11	1	1	10051922–111HLF
	4.5	5.72	7.5	1	1	10	1	1	10051922–101HLF
	3.5	4.72	6.5	1	1	8	1	1	10051922–081HLF

mat'l. code ---

surface ISO 1302 ✓ | tolerance ISO 406 ISO 1101 | projection

tolerances unless otherwise specified

angles	linear	
±2°	0.X	±0.3
	0.XX	±0.3
	0.XXX	±0.3

mm | scale 10:1

ltr	description	ecn no	dr	date
G	ADDEDP/N	J10–0142	N.S	2010–6–4
H	REVISED	J10–0171	N.S	2010–6–23

dr	N.SASAME	2010–6–23
engr	N.SASAME	2010–6–23
chr	Y.Kameda	2010-6-23
appd	M.Goto	Jun 23/10

product family 59GF FLEX 0.5 | CODE JP

title: ASSEMBLY
0.5mm PITCH CONNECTOR FOR FPC
VLL Series

dwg no 10051922 | sheet 3 of 5 | size A3

type Product Customer Drawing

sheet index | revision sheet | Rev. H

Copyright FCI
FCIconnect.com
form: A3
WWW.100Y.COM.TW

PDM: Rev:H STATUS: Released Printed: Jun 24, 2010

EMBOSS PACKAGE

PRODUCT NO.	DIM "A"	DIM "B"	DIM "C"	DIM "D"	DIM "E"	CONTACT PLATING	Emboss QTY.	TOOLING AVAILABLE
10051922-0810ELF	16	7.5	21.5	8	--	Au	4500	YES
10051922-1010ELF								YES
10051922-1110ELF	24	11.5	29.5	8	--	Au	4500	YES
10051922-1210ELF								YES
10051922-1410ELF								YES
10051922-1510ELF								YES
10051922-1610ELF								YES
10051922-1810ELF								YES
10051922-1910ELF								YES
10051922-2010ELF								YES
10051922-2210ELF	32	14.2	37.5	8	28.4	Au	4500	YES
10051922-2410ELF								YES
10051922-2610ELF								YES
10051922-2810ELF								YES
10051922-3010ELF								YES

PARTS TABLE 部品表

No.	Part name 部品名	Material 材質	QTY.	Note 備考
①	The reel for packaging 梱包用リール	Polystyrene ポリスチレン	1	Color : White, Electrification prevention processing 色：白、 帯電防止処理品
②	Emboss tape エンボステープ	PET	1	Electrification prevention processing 帯電防止処理品
③	Cover tape カバーテープ	Polyester ポリエステル	1	
④	Connector コネクタ	See sheet 1	4500	APPLIED FOR 8mm PITCH EMBOS TAPE

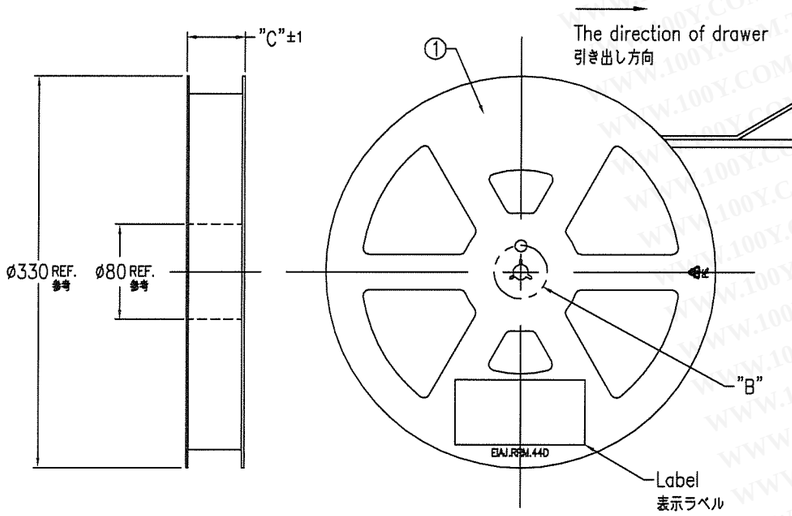
NOTE
1. This article carries out the emboss tape package of the 0.5mm pitch connector for FPC.
2. The shape and dimension of this article are based on JIS C 0806.
   (Taping of electronic parts (Surface mounted device))

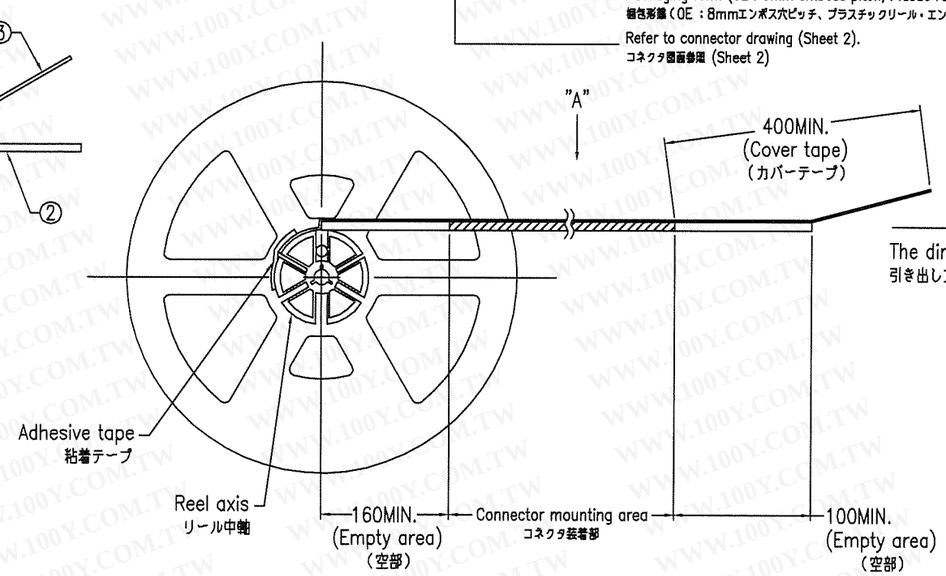
注 記
1. 本品は 0.5mm ピッチ FPC 用コネクタをエンボステープ梱包したものである。
2. 本品の形状及び寸法規定は JIS C 0806（電子部品のテーピング（表面実装部品））に準拠する。

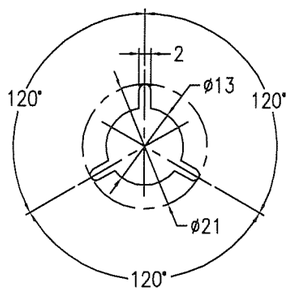
<P/N composition> <P/N 構成>

10051922-16 1 0E LF

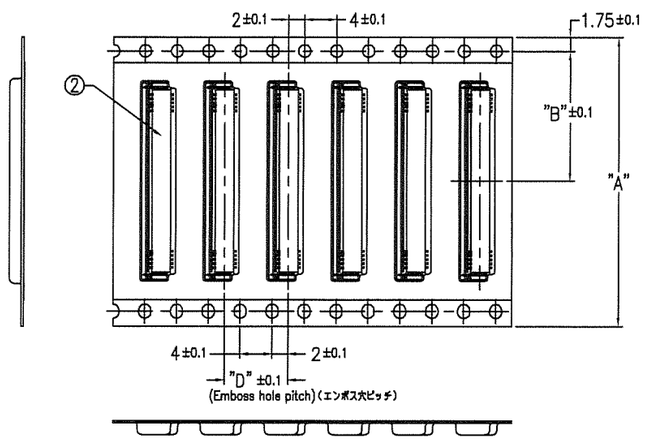
- Lead free 鉛フリー品
- Packaging form (0E : 8mm emboss pitch, Plastic reel・Embossing tape package) 梱包形態（0E ：8mmエンボス穴ピッチ、プラスチックリール・エンボステープ梱包）
- Refer to connector drawing (Sheet 2). コネクタ図面参照 (Sheet 2)







DETAIL "B" (1/1)
"B" 部詳細図 (1/1)



VIEW "A" (N.S.) 矢視 "A" (N.S.)

mat'l. code					surface ISO 1302	tolerance ISO 406 ISO 1101		projection	product family 59GF FLEX 0.5	CODE JP
---					tolerances unless otherwise specified				title ASSEMBLY 0.5mm PITCH CONNECTOR FOR FPC VLL Series	
ltr	description	ecn no	dr	date	angles	linear	0.X ±0.3	mm		
A	RELEASED	J05-0356	N.S	6/20/'05			0.XX ±0.3			
					±2°		0.XXX ±0.3	scale 10:1		
E	REVISED	J08-0283	N.S	2008-7-1	dr	N.SASAME	2010-6-23		dwg no 10051922	sheet 4 of 5 size A3
F	REVISED	J09-0178	N.S	2009-5-7	engr	N.SASAME	2010-6-23			
G	ADDEDP/N	J10-0142	N.S	2010-6-4	chr	Y. Kamada	Jun 23/10			
H	REVISED	J10-0171	N.S	2010-6-23	appd	M Cam	Jun 23/10		type Product Customer Drawing	Rev. H
sheet index	revision									
	sheet									

Copyright FCI
FCIconnect.com
WWW.100Y.COM.TW

form: A3

PDM: Rev:H STATUS:Released Printed: Jun 24, 2010

PRODUCT NO.	DIM "A"	DIM "B"	DIM "C"	DIM "D"	DIM "E"	CONTACT PLATING	Emboss QTY.	TOOLING AVAILABLE
10051922-0810EHLF	16	7.5	21.5	8	--	Au	4500	YES
10051922-1010EHLF								YES
10051922-1110EHLF	24	11.5	29.5	8	--	Au	4500	YES
10051922-1210EHLF								YES
10051922-1410EHLF								YES
10051922-1510EHLF								YES
10051922-1610EHLF								YES
10051922-1810EHLF								YES
10051922-1910EHLF								YES
10051922-2010EHLF								YES
10051922-2210EHLF	32	14.2	37.5	8	28.4	Au	4500	YES
10051922-2410EHLF								YES
10051922-2610EHLF								YES
10051922-2810EHLF								YES
10051922-3010EHLF								YES

PARTS TABLE 部品表

No.	Part name 部品名	Material 材質	QTY.	Note 備考
①	The reel for packaging 梱包用リール	Polystyrene ポリスチレン	1	Color : White, Electrification prevention processing 色：白、 帯電防止処理品
②	Emboss tape エンボステープ	PET	1	Electrification prevention processing 帯電防止処理品
③	Cover tape カバーテープ	Polyester ポリエステル	1	
④	Connector コネクタ	See sheet 1	4500	APPLIED FOR 8mm PITCH EMBOS TAPE

EMBOSS PACKAGE

HALOGEN FREE

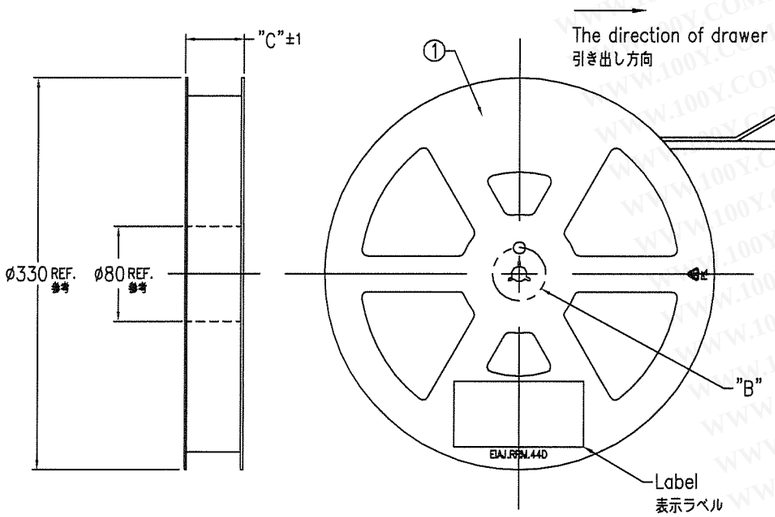
NOTE
1. This article carries out the emboss tape package of the 0.5mm pitch connector for FPC.
2. The shape and dimension of this article are based on JIS C 0806.
   (Taping of electronic parts (Surface mounted device))

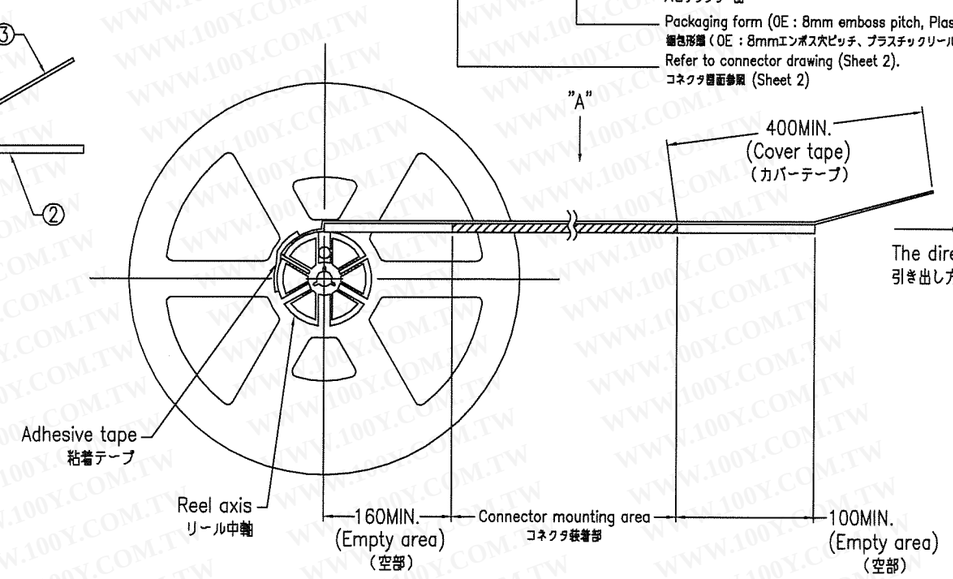
注 記
1. 本品は 0.5mm ピッチ FPC 用コネクタをエンボステープ梱包したものである。
2. 本品の形状及び寸法規定は JIS C 0806（電子部品のテーピング（表面実装部品））に準拠する。

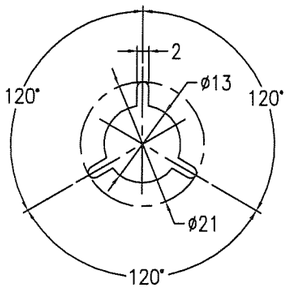
<P/N composition> <P/N 構成>

10051922-16 1 0E H LF

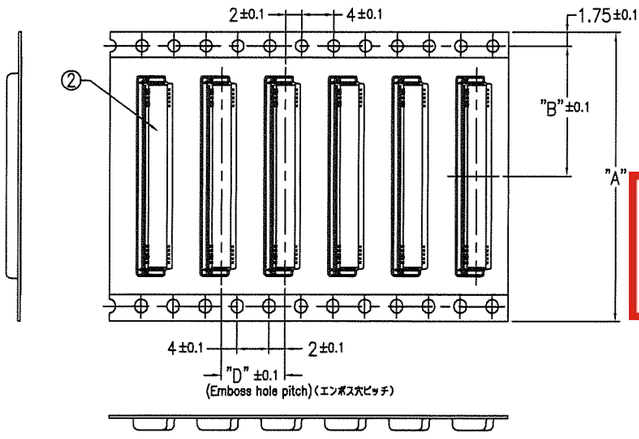
- Lead free 鉛フリー品
- Halogen free ハロゲンフリー品
- Packaging form (0E : 8mm emboss pitch, Plastic reel・Embossing tape package) 梱包形態（0E：8mmエンボス穴ピッチ、プラスチックリール・エンボステープ梱包）
- Refer to connector drawing (Sheet 2). コネクタ図面参照 (Sheet 2)







DETAIL "B" (1/1)
"B" 部詳細図 (1/1)



VIEW "A" (N.S.) 矢視 "A" (N.S.)

勝 特 力 材 料 886-3-5753170
胜特力电子(上海) 86-21-34970699
胜特力电子(深圳) 86-755-83298787
Http://www.100y.com.tw

ltr	description	ecn no	dr	date
G	ADDEDP/N	J10-0142	N.S	2010-6-4
H	REVISED	J10-0171	N.S	2010-6-23

mat'l. code ---

surface ISO 1302 ✓ tolerance ISO 406 ISO 1101

tolerances unless otherwise specified

angles	linear		
±2°		0.X	±0.3
		0.XX	±0.3
		0.XXX	±0.3

projection mm scale 10:1

dr	N.SASAME	2010-6-23
engr	N.SASAME	2010-6-23
chr	Y.Kameda	2010-6-23
appd	M.Kan	Jun 23/10

product family 59GF FLEX 0.5 CODE JP

title
ASSEMBLY
0.5mm PITCH CONNECTOR FOR FPC
VLL Series

dwg no 10051922 sheet 5 of 5 size A3

type Product Customer Drawing

Rev. H

sheet index | revision sheet

Copyright FCI
FCIconnect.com
WWW.100Y.COM.TW

form: A3

PDM: Rev:H STATUS: Released Printed: Jun 24, 2010