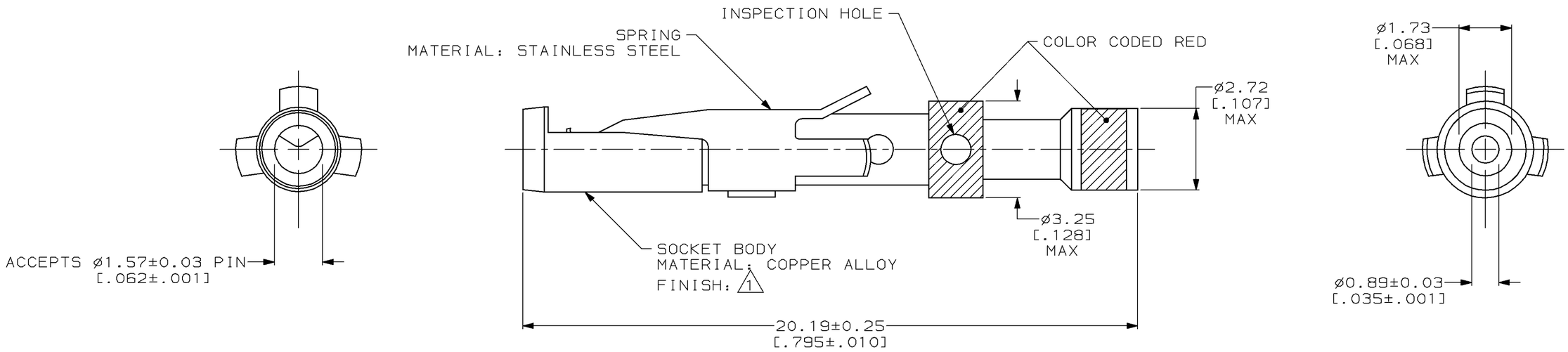
THIS DRAWING IS UNPUBLISHED. RELEASED FOR PUBLICATION ,19 .
© COPYRIGHT 19 BY AMP INCORPORATED. ALL RIGHTS RESERVED.

LOC	DIST
FT	8

REVISIONS

P	LTR	DESCRIPTION	DATE	DWN	APVD
	R	REDRAWN W/O CHANGE PER EC 0320-98-96	24 NOV 97	–	–



1 0.76µm [.000030] MIN GOLD OVER 1.27µm [.000050] MIN NICKEL.

勝特力電材超市-龍山店 886-3-5773766
勝特力電材超市-光復店 886-3-5729570
胜特力电子(上海) 86-21-34970699
胜特力电子(深圳) 86-755-83298787
http://www.100y.com.tw

201613-1

PART NUMBER

THIS DRAWING IS A CONTROLLED DOCUMENT.

DIMENSIONS: mm [INCHES]

TOLERANCES UNLESS OTHERWISE SPECIFIED:
0 PLC ±-
1 PLC ±-
2 PLC ±0.13 [.005]
3 PLC ±-
4 PLC ±-
ANGLES ±-

MATERIAL: SEE CALLOUTS
FINISH: SEE CALLOUTS

DWN	B.CARBO 24 NOV 97
CHK	R.STONE 09 DEC 97
APVD	G.STEINHAUER 16 DEC 97
PRODUCT SPEC	–
APPLICATION SPEC	–
WEIGHT	–

AMP Incorporated
Harrisburg, PA 17105-3608

NAME: CONTACT ASSEMBLY, SOCKET, #16, 24-28AWG, TYPE II

SIZE	CAGE CODE	DRAWING NO	RESTRICTED TO
A2	00779	C- 201613	–

CUSTOMER DRAWING | SCALE 10:1 | SHEET 1 OF 1 | REV R

201613

AMP 1471-9 REV 11JUN97

社内標準 (技術標準)	AMP 日本エー・エム・ピー株式会社	適用事業所
管理基準：一般顧客用		全社

114－10026

取付適用規格

1. 適用範囲

1.1 内容

本規格はAMPタイプⅡ機械切削加工コンタクトの圧着必要条件を規定している。この必要条件は手動または自動圧着機による圧着に適用される。

製品それぞれについて本規格のもとに管理される電線サイズや絶縁被覆についてはFig. 2とFig. 3を参照のこと。

1.2 参考規格

製品の性能必要条件についてはAMP規格108-10039を参照のこと。

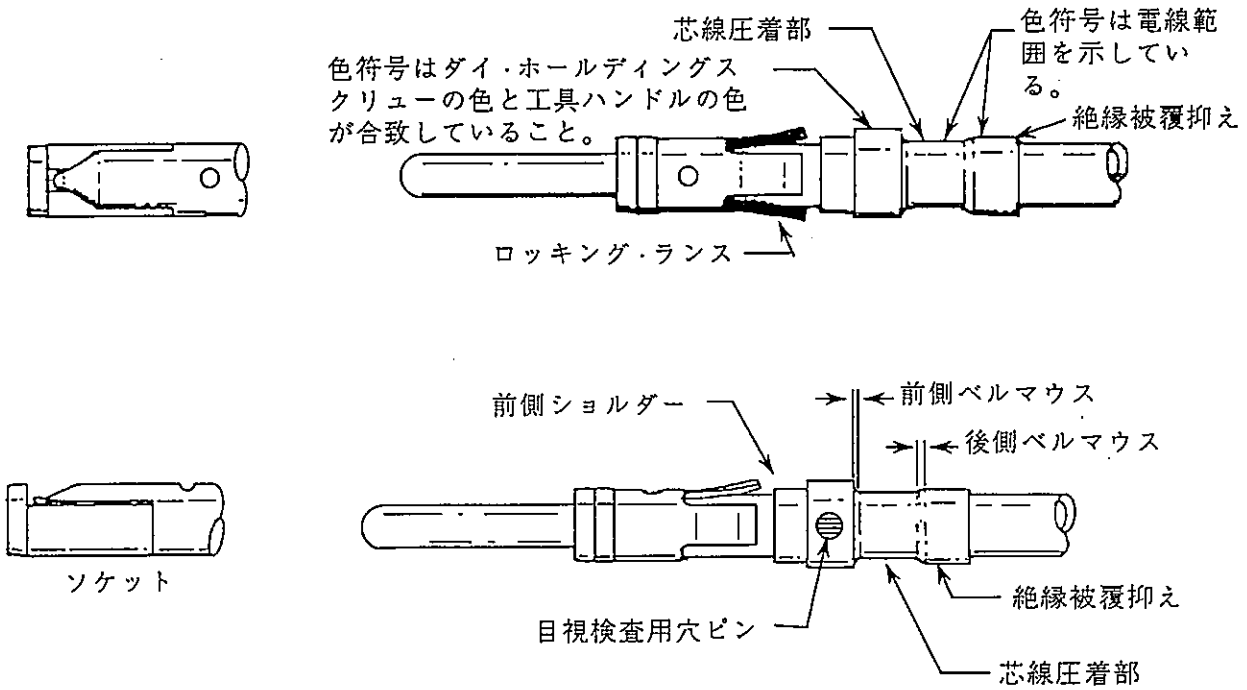


Fig. 1

改訂	改訂記録	作成	検閲	承認	年月日

配布　年月日制定　4頁中1頁

作成：3.30.92 K. Kamura　分類：取付適用規格

検閲：　コード：114-10026　改訂：0

承認：3.30.92 M. Takeda　名称：タイプⅡ機械切削コンタクト

3. 圧着と寸法の必要条件

3.1 電線の準備

A. 被覆むき長さ

絶縁被覆は Fig. 2 と Fig. 3 に示してある寸法に被覆むきすること。

B. 被覆むき作業における注意

電線の被覆むき作業中に電線の撚り芯線や単線導体に切れ込み、掻き傷、切断など生じないように、充分注意すること。

3.2 芯線圧着部の圧着

A. 圧着の寸法

圧着の高さと巾は Fig. 2 と Fig. 3 に示すものであること。

B. 芯線圧着部の突出し

芯線圧着部の突出しは 0.2 (.008) 以下であること。

C. ベルマウス

前部及び後部ベルマウスは 0.64 (.025) 以上であること。

D. 導体の位置

導体は目視検査用穴から見て確認できること。

E. 圧着後の仕上り

圧着作業中に前部ショルダーは変形させないこと。

3.3 絶縁被覆の圧着

A. 圧着部の寸法

圧着部の巾は、Fig. 2 と Fig. 3 に示すものであること。

B. 絶縁被覆部の突出し

絶縁被覆部の突出しは、0.25 mm (.010) 以下であること。

C. 圧着後の仕上り

圧着作業中に絶縁被覆を切ったり破損したりせぬように充分注意すること。

分類：取付適用規格

標準の名称：タイプII機械切削コンタクト

標準のコード：114-10026

改訂 0

型番		色符号		電線		絶縁被覆径		電線被覆むき長さ mm (インチ)	芯線圧着部				絶縁被覆抑え圧着巾	手動工具	
									巾±0.13 (+.005 −.001)		高さ±0.05				
ピン	ソケット	芯線圧着部	肩部	数量	サイズ	mm	(吋)		mm	(インチ)	mm	(インチ)		型番	ハンドル色符号
201625	201627	白	赤	1	32−30	0.76~1.02	(.030~.040)	5.16 (.203)	1.88	(.074)	1.09	(.043)	2.29 (.090)	45099 ~ 90188 (a)	赤
201555	201554														
201607	201609	赤		1	28−24	0.89~1.40	(.035~.055)								
201649	201613														
201611															
204189															
201354	201353			1		1.22~1.65	(.048~.065)								
201334	201332														
202189	202190	−	緑			2.41~2.79	(.095~.110)		1.88	(.074)	1.09	(.043)	2.64 (.104)	90093	緑
202410	202411														
201582	201584	黄	赤	1	24−20	1.02~1.57	(.040~.062)		1.88	(.074)	1.09	(.043)	2.29 (.090)	45099 または 90118 (a)	赤
201647	201580														
201578															
200334	200331					1.40~2.16	(.055~.085)								
200679	201328														
201330															
204188															
−	201751	緑 (b)	青	1	22−18	−	−	6.35 (.250)	2.51	(.099)	1.60	(.063)	−	45098	青
202725	202726	−		2	18										
201591	201589	青 (b)		1	18−16										
200335	200333														
200681															
200336															
204274															
204219	−														
201645	201568	紫 (b)		1	14										
201570															
206029															

Fig. 2

型番		色符号		電線		絶縁被覆径		絶縁被覆むき長さ mm (インチ)	芯線圧着部		絶縁被覆圧着巾 mm (吋)	圧着ダイス	
ピン	ソケット	芯線圧着部	肩部	数量	サイズ	mm	(インチ)		巾 +0.13 −0.03 mm (+.005 −.001)	高さ ±0.05 (±.002)		型番	ねじ色符号
201334	201332	赤	赤	1	28−24	1.22~1.65	(.048~.065)	5.16 (.203)	1.88 (.074)	1.09 (.043)	2.54 (.100)	90249-1	赤
201354	201353												
201607	201609					0.89~1.40	(.035~.055)						
201611	201613												
201649													
204189													
200334	200331	黄		1	24−20	1.40~1.91	(.055~.075)						
200679	201328					1.40~2.16	(.055~.085)						
201330													
204188													
201582	201584					1.02~1.57	(.040~.062)						
201578	201580												
201647													
200335	200333	青(a)	青	1	18−16	−	−	6.35 (.250)	2.51 (.099)	1.60 (.063)	−	90250-1	青
200336													
200681													
204274													
201591	201589												
202725	202726	−		2	18								
201570	201568	紫(a)		1	14								
201645													
206029													
204219	−	青(a)		1	18−16							90250-3	

(a)は絶縁被覆抑えの圧着無し。

Fig. 3　自動圧着機による圧着の寸法